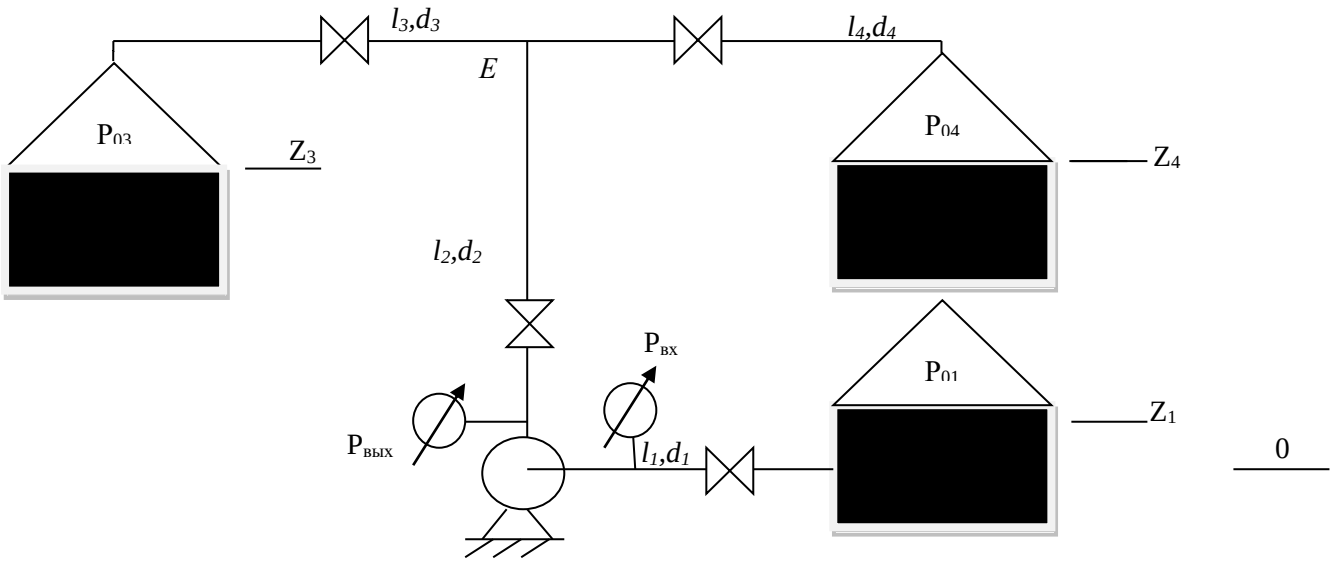

Исходные данные:

Проектный расход, м^3/час $Q_1=Q_2=450$

Перекачиваемая жидкость $\rho=900$ кг/м^3; $\upsilon=18*10^{-6}$ м^2/с

Эквивалентная шероховатость труб $K_э=0{,}1$ мм

№	l, м	d, мм	$z_н$,м	$z_к$,м	$p_н$, кПа	$p_к$,кПа	Q, м^3/ч	Примечание
1	130	250	$Z_1=7$	0	$P_{01}=1{,}0$	$P_{вх}$-?	450	
2	600	200	0	Z_E	$P_{вых}$-?	P_E	450	
3	240	150	Z_E	$Z_3=10$	P_E	$P_{03}=2{,}0$	?	
4	150	150	Z_E	$Z_4=5$	P_E	$P_{04}=1{,}7$	?	

Примечание: в исходных данных приведены избыточные давления.

ЗАДАНИЕ НА КУРСОВУЮ РАБОТУ

по дисциплине «Гидравлика и нефтегазовая гидромеханика»

1. Решить задачи из сборника задач по машиностроительной гидравлике под ред. Куколевского И.И.

№1.36 №2.10

2. Выполнить гидравлический расчет разветвленного трубопровода, схема которого прилагается.

1) Определить $P_{вх}$, $P_{вых}$ насоса, Q_3, Q_4

2) Как изменятся расходы при изменении вязкости в 1,3 раза?

Дата выдачи «____»_____ 2022 г.

Консультант_____ Студент_____

Зав. кафедрой_____